

SONDEO No. 7

UBICADO EN: ESTACION DE BOMBEO NO. 19 "LAS CULTURAS", COL. LAS CULTURAS, MATAMOROS, TAMAULIPAS.

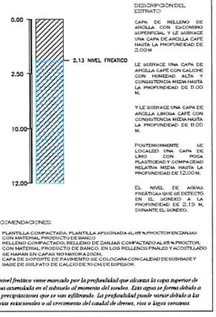

DESCRIPCION DEL ESTRATO:

CAPA DE RELLENO DE ARCILLA CON GUIJARROS SUPERFICIAL Y LE SIGUE UNA CAPA DE ARCILLA CAFÉ CON CALICHE DE 2.00 M. DE PROFUNDIDAD DE 2.00 M.

LE SIGUE UNA CAPA DE ARCILLA CAFÉ CON CALICHE CON CONSISTENCIA MEDIA HASTA LA PROFUNDIDAD DE 11.00 M.

Y LE SIGUE UNA CAPA DE ARCILLA LIMOSA CAFÉ CON CONSISTENCIA MEDIA HASTA LA PROFUNDIDAD DE 12.00 M.

FINITENIMENTE SE LOCALIZO UNA CAPA EN LIMO CON ROCA PLASTICIDAD Y COMPACIDAD MEDIA HASTA LA PROFUNDIDAD DE 12.00 M.

EL NIVEL DE AGUA FREÁTICA QUE SE DETECTO FUE A LA PROFUNDIDAD DE 2.13 M. DURANTE EL SONDEO.

RECOMENDACIONES:

- PLANTILLA COMPACTADA: PLANTILLA APISONADA AL 85 % PROCTOR EN ZANJAS CON MATERIAL PRODUCTO DE BANCO.
- RELLENO: RELLENO DE ZANJAS COMPACTADO AL 85 % PROCTOR, CON MATERIAL PRODUCTO DE BANCO, EN LOS PELLIZCOS FINALES Y ACOTILLADO DE MANOS EN CAPAS NO MAYOR A 20CM.
- ADEME: EN CASO DE REQUERIRSE, COLOCARA CON CALIDAD DE MADERAS Y MAGE DE DUELA TIPO DE CALIDAD DE 7/8 CM DE ESPESOR.

El nivel freático viene marcado por la profundidad que alcanza la capa superior de agua acumulada en el subsuelo al momento del sondeo. Esta agua se forma debido a las precipitaciones que se van infiltrando. La profundidad puede variar debido a las lluvias estacionales o al crecimiento del caudal de drenaje, ríos o lagos cercanos.

LOCALIZACION

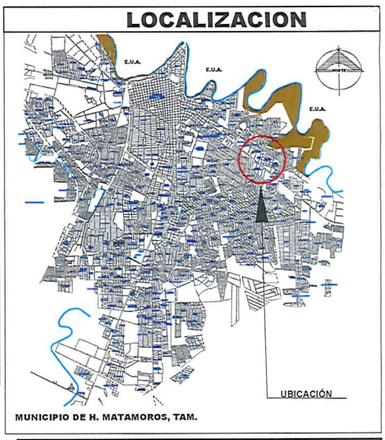

MUNICIPIO DE H. MATAMOROS, TAM.

SIMBOLOGIA

- TUBERÍA EXISTENTE DE 20 CM (8"Ø)
- TUBERÍA EXISTENTE DE 30 CM (12"Ø)
- TUBERÍA EXISTENTE DE 38 CM (15"Ø)
- TUBERÍA EXISTENTE DE 76 CM (30"Ø)
- TUBERÍA EXISTENTE DE 91 CM (42"Ø)
- TUBERÍA DE PROYECTO DE 76 CM Ø COLECTOR Y MADRINA DE PROYECTO DE 20 CM. Ø
- TUBERÍA DE PROYECTO DE 30 CM (12"Ø)
- Po.Va EXISTENTE
- Po.Va PROYECTO
- DEMOLICION Y CONSTRUCCION DE Po.Va.
- D DESCARGAS SANITARIAS
- TC TOMAS DOMICILIARIAS CORTAS (3.00 M.L)
- TL TOMAS DOMICILIARIAS LARGAS (9.00 M.L)

INTERCONEXION DE EMPOTRAMIENTO

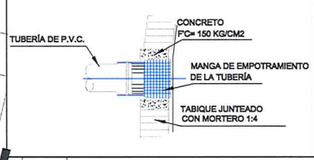

CANTIDADES DE TUBERÍA DE REPOSICIÓN DE:

200 MM DE DIAMETRO (8")	42.75 M.L.
300 MM DE DIÁMETRO (12")	423.94 ML
760 MM DE DIAMETRO (30")	42.75 M.L.

VOLÚMENES DE OBRA:

EXCAVACIÓN EN ZANJAS, INCLUYE ACARREO Y BOMBEO:	1,363.82 M3
PLANTILLA:	63.70 M3
RELLENO DE BANCO:	1,225.59 M3

PROYECTO :

- 42.75 M.L. DE TUBERÍA PVC SERIE 20 DE 20 CM. (8"Ø)
- 423.94 M.L. DE TUBERÍA PVC SERIE 20 DE 30 CM. (12"Ø)
- 42.75 M.L. DE TUBERÍA PVC SERIE 20 DE 76 CM. (30"Ø)
- REPOSICIÓN DE 36 DESCARGAS SANITARIAS A TUB DE 12"
- REPOSICIÓN DE 4 DESCARGAS SANITARIAS A TUB DE 8"
- CONSTRUCCIÓN DE 3 Po.Va. DE 3.802 M DE PROF. PROM.
- DEMOLICIÓN DE 1 Po. Va.
- PROFUNDIDAD PROMEDIO (8" Y 30"Ø) = 5.984 MTS.
- PROFUNDIDAD PROMEDIO (12"Ø) = 1.914 MTS.
- *RUPTURA Y REPOSICIÓN DE PAVIMENTO ASFALTICO*
- 9 *INTERCONEXIONES DE 12"*
- 1 *INTERCONEXIÓN DE 8"*
- 1 *INTERCONEXION DE 30"*
- *LIMPIEZA Y DESAZOLVE DE 7 Po.Va. EXISTENTES*
- *REPOSICIÓN DE 19 TOMAS CORTAS A TUBERÍA DE 6"*
- *REPOSICIÓN DE 21 TOMAS LARGAS A TUBERÍA DE 6"*

NOTAS GENERALES:

- ACOTACIONES EN METRO, EXCEPTO LAS INDICADAS EN OTRA UNIDAD.
- ES NECESARIO PROBAR LAS TUBERÍAS, ANTES DE CONSIDERARSE COMO TERMINADOS LOS TRABAJOS
- DESDE EL MOMENTO EN QUE INICIE LA EXCAVACIÓN HASTA AQUEL EN QUE SE TERMINE EL RELLENO DE LA MISMA, INCLUYENDO EL TIEMPO NECESARIO PARA LA COLOCACION Y PRUEBA DE LA TUBERÍA, NO TRANSCURRIRA UN LAPSO MAYOR DE 7 (SIETE) DIAS DE CALENDARIO.
- CUANDO LAS EXCAVACIONES SE REALICEN EN ZONA POBLADAS Y/O CON INSTALACIONES (TOMAS DOMICILIARIAS, DESCARGAS DOMICILIARIAS, DUCTOS ELÉCTRICOS, TELECOMUNICACIONES O HIDRÁULICOS) QUE DIFICULTEN LA EJECUCIÓN DE LA OBRA Y CUYOS DESPERFECTOS, LA EMPRESA EJECUTORA DEBERÁ DE SER RESPONSABLE POR LOS DAÑOS OCASIONADOS EN EL PROCESO CONSTRUCTIVO.
- EL CRITERIO CONSTRUCTIVO DEL EJECUTOR SERA DE SU ÚNICA RESPONSABILIDAD Y CUALQUIER MODIFICACIÓN, NO SERÁ MOTIVO DE CAMBIO EN EL PRECIO UNITARIO
- NO SE CONSIDERARÁN PARA FINES DE PAGO LAS EXCAVACIONES HECHAS POR EL EJECUTOR FUERA DE LAS LÍNEAS DE PROYECTO Y/O LAS INDICACIONES DEL INGENIERO, NI LA REMOCION DE DERRUMBES ORIGINADOS POR CAUSAS IMPUTABLES AL CONTRATISTA QUE AL IGUAL QUE LAS EXCAVACIONES QUE EFECTÚE FUERA DEL PROYECTO Y/O LAS ÓRDENES DEL INGENIERO SERÁN CONSIDERADAS COMO SOBRE-EXCAVACIONES.
- EL EJECUTOR DEBERÁ TOMAR EN CUENTA EN TODO CASO LAS OBRAS DE DESVIACIÓN O EL BOMBEO QUE DEBA EFECTUARSE PARA EL DESVIO DE CUALQUIER CORRIENTE Y LAS MANIOBRAS NECESARIAS, ADEMÁS EL RETIRO DE MATERIAL SOBRANTE EN SU PRECIO UNITARIO DE LA EXCAVACIÓN
- LA PLANTILLA SE PODRÁ APISONAR CON PISÓN METÁLICO O EQUIPO, HUMEDECIENDO EL MATERIAL HASTA LOGRAR EL GRADO DE COMPACTACIÓN ESPECIFICADO
- EL RELLENO COMPACTADO SE COLOCARA EL MATERIAL EN CAPAS SENSIBLEMENTE HORIZONTALES CON LA HUMEDAD QUE REQUIERA EL MATERIAL DE ACUERDO CON LA PRUEBA PROCTOR, PARA SU MÁXIMA COMPACTACIÓN, DEL ESPESOR NO DEBE SER MAYOR DE 15 (QUINCE) CM. CADA CAPA SERÁ COMPACTADA UNIFORMEMENTE EN TODA SU SUPERFICIE MEDIANTE EL EMPLEO DE PISTONES DE MANO O EQUIPO HASTA OBTENER LA COMPACTACIÓN REQUERIDA.
- LA TUBERÍA A EMPLEAR PARA SISTEMAS DE ALCANTARILLADO, SERA APEGADO A LA NORMAS VIGENTES DE CONAGUA, LA TUBERÍA SUMINISTRADA POR EL EJECUTOR DEBERÁ SER CERTIFICADA A FIN DE DEMOSTRAR QUE CUMPLEN CON LA ESPECIFICACIÓN.
- LOS POZOS DE VISITA, CAIDAS ADOSADAS, BRIDALES Y TAPAS DE FIERRO FUNDIDO DE 160 KG. TIPO CIEGO CON CANDADO DE SEGURIDAD Y PREPARACIÓN DE ANCLAJE.
- SE CONSTRUIRÁN DE ACUERDO A LAS NORMAS Y ESPECIFICACIONES VIGENTES DE LA CONAGUA Y DEL ORGANISMO OPERADOR, SI SE REQUIERE.
- EN LA REPOSICIÓN DE DE TOMAS Y/O DESCARGAS DOMICILIARIAS, DEBERÁ CONSIDERARSE EN SU CASO LA REPOSICIÓN DEL PAVIMENTO AFECTADO ASÍ COMO LO INDICADO ANTERIORMENTE EN RELACIÓN A EXCAVACIONES, PLANTILLAS Y RELLENOS.
- ES NECESARIO REVISAR ESPECIFICACIONES PARTICULARES Y GENERALES PARA ACATAR EL ALCANCE DE LOS CONCEPTOS QUE ESTA OBRA REQUIERE.

DETALLE DE ZANJA (30"Ø y 8"Ø)

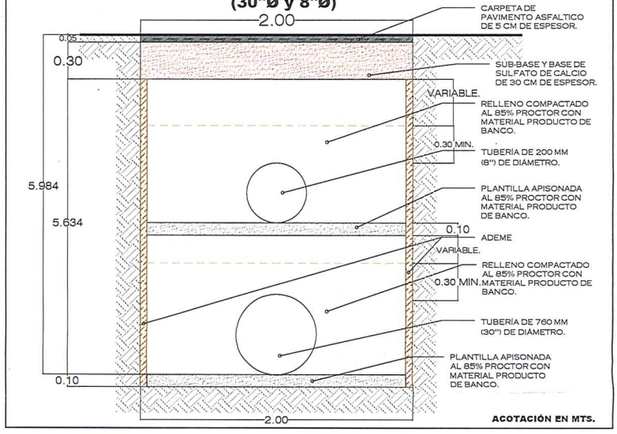

ACOTACIÓN EN MTS.

DETALLE DE ZANJA (tuberia de 16"Ø)

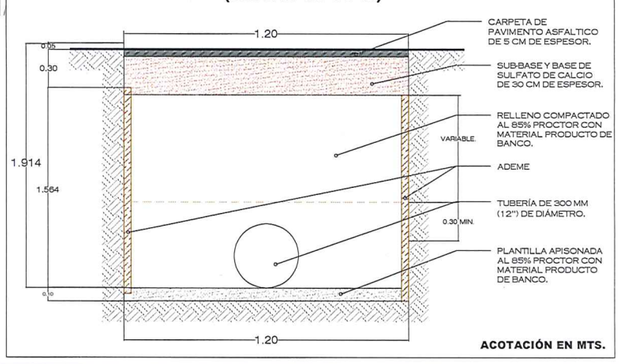

ACOTACIÓN EN MTS.

DETALLES DE POZO DE VISITA

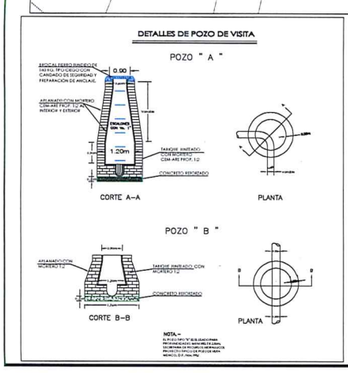

DETALLE DE LA REPOSICIÓN DE LA DESCARGA DOMICILIARIA CON YEE

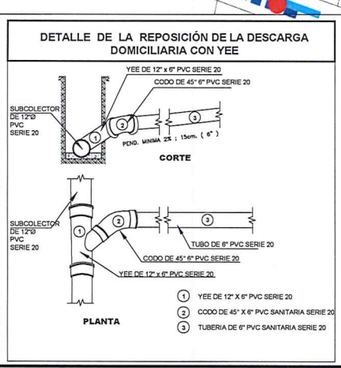

NOTA:

-Se requiere la limpieza y desazolve de los pozos, para lograr determinar con mayor certeza los arrestres y datos del proyecto.

-Al momento de la rehabilitación se deben verificar en campo los niveles para su reproyección. (Si se requiere)

Plano No.: 01 PLANO DE UBICACION

JUNTA DE AGUAS Y DRENAJE DE LA CIUDAD DE MATAMOROS

GERENCIA TÉCNICA

Av. Virgilio Garza Ruiz S/N, Acceso a Fracc. Puerto Rico
Tels. (868) 150-2141 Y 150-2144

Proyecto: REPOSICIÓN DE RED DE DRENAJE SANITARIO	Proyectó: DIRECCIÓN DE PROYECTOS	Escala: SIN ESCALA	Observaciones: CALLE INDICADA EN EL PLANO COL. MÉXICO AGRARIO
Ubicación: REVOLUCIÓN / AV. DIVISIÓN DEL NORTE Y EMILIANO ZAPATA H. Matamoros, Tam.	Dibujó: DIRECCIÓN DE PROYECTOS	Acotaciones: METROS	SOLICITUD #: 164 (2025) DS25-034-2
	Revisado por Gerente Técnico: ARQ. JOSÉ RIGOBERTO LEAL CABALLERO	Fecha: AGOSTO 2025	NOTA: LA EMISIÓN DE ESTE DOCUMENTO TIENE CARÁCTER ÚNICO DE PROYECTO
	Aprobado por Gerente General: ING. MARCO ANTONIO HERNÁNDEZ ACOSTA	Modificación Ant.:	