PLANTA GEOMETRICA

ESCALA= s/e

01

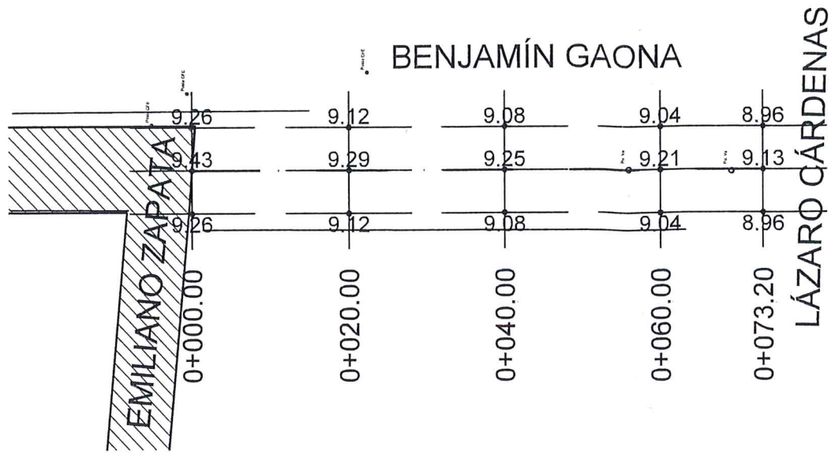

PERFIL

ESCALA= s/e

02

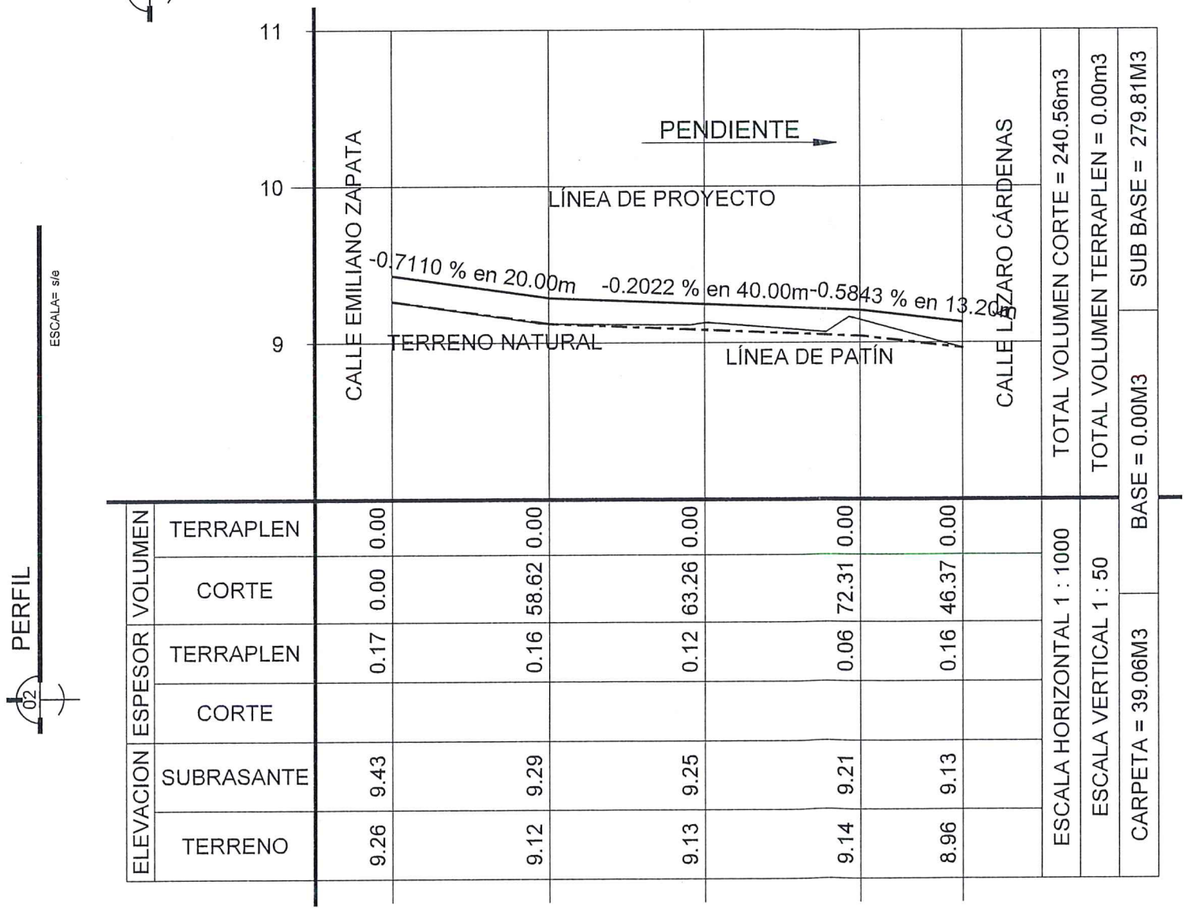

ELEVACION	TERRENO	9.26	9.12	9.13	9.14	8.96	ESCALA HORIZONTAL 1 : 1000	TOTAL VOLUMEN CORTE = 240.56m3	SUB BASE
	SUBRASANTE	9.43	9.29	9.25	9.21	9.13	ESCALA VERTICAL 1 : 50	TOTAL VOLUMEN TERRAPLEN = 0.00m3	BASE = 0.00M3
ESPESOR	CORTE								CARPETA = 39.06M3
	TERRAPLEN	0.17	0.16	0.12	0.06	0.16			
VOLUMEN	CORTE	0.00	58.62	63.26	72.31	46.37			
	TERRAPLEN	0.00	0.00	0.00	0.00	0.00			
		0+000.00	0+020.00	0+040.00	0+060.00	0+073.20			

Gobierno Municipal de
MATAMOROS
2024 | 2027

Secretaría de
Desarrollo Urbano
Dirección de
Obras Públicas
Departamento de
Proyectos y Presupuestos

C. LIC. ALBERTO GRANADOS FAVILA
PRESIDENTE MUNICIPAL

C. ARQ. ALFONSO TREVIÑO ROBLES
SECRETARIO DE DESARROLLO URBANO Y ECOLOGÍA

C. ING. FERNANDO REQUENA CHAVEZ
DIRECTOR DE OBRAS PUBLICAS

OBRAS PÚBLICAS
2024-2027

NOTAS GENERALES
Y
SIMBOLOGIA:

CALLE PAVIMENTADA.

CUENTA CON RED SANITARIA Y DE AGUA POTABLE, CUENTA CON MATERIAL DE RELLENO TIPO SULFATO.

SE SOLICITAN:.

TOMAS DE AGUA	= 5
DESCARGAS.	= 5

CUENTA CON:.

CAJAS DE VÁLVULAS	= 0
POZO DE VISITAS	= 2
REJILLA PLUVIAL	= 0
VÁLVULA DE CONTROL DE GAS	= 0

DEMOLICIONES:.

CARPETA	=0.00m²
CORDONES	=0.00ml
BANQUETAS	=0.00m²

ACOTACIONES A PARAMENTOS.

PROYECTO:
PAVIMENTACIÓN ASFÁLTICA
CALLE BENJAMÍN GAONA DE EMILIANO ZAPATA A LÁZARO CÁRDENAS, COL. LA ESTRELLA.

CONTENIDO:
PLANTA GEOMÉTRICA Y PERFIL DE CALLES.

AUTORIZO:
PROYECTO:
ESCALA: S / E
REVISO:
DIBUJO:
FECHA:

1

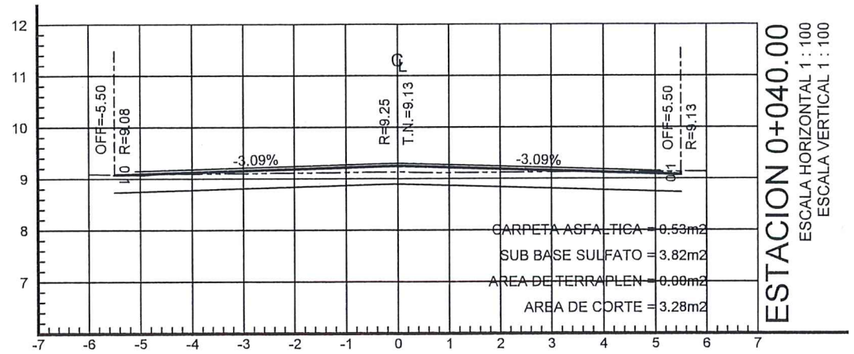

ESTACION 0+040.00
ESCALA HORIZONTAL 1 : 100
ESCALA VERTICAL 1 : 100

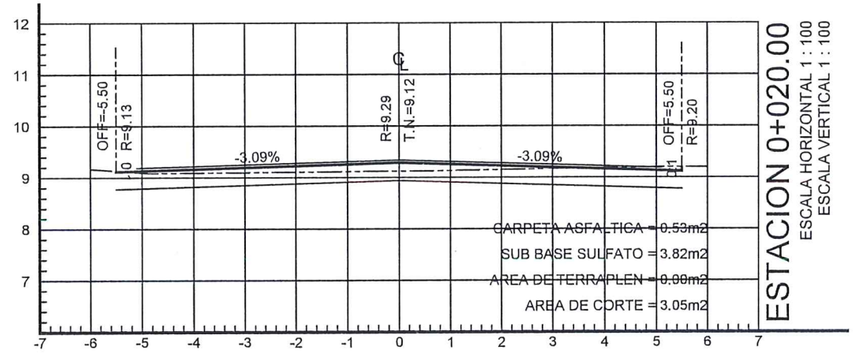

ESTACION 0+020.00
ESCALA HORIZONTAL 1 : 100
ESCALA VERTICAL 1 : 100

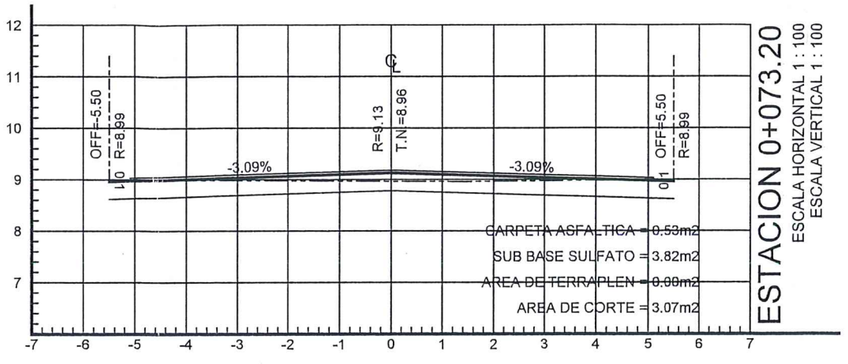

ESTACION 0+073.20
ESCALA HORIZONTAL 1 : 100
ESCALA VERTICAL 1 : 100

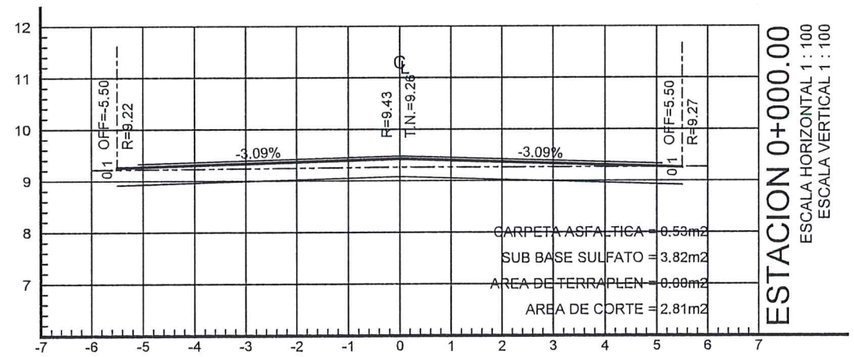

ESTACION 0+000.00
ESCALA HORIZONTAL 1 : 100
ESCALA VERTICAL 1 : 100

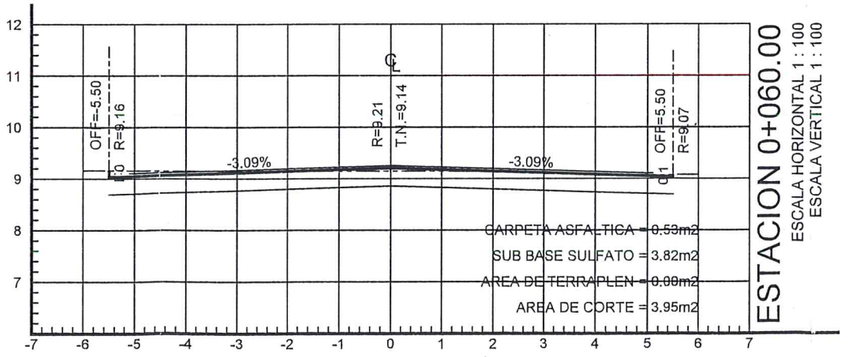

ESTACION 0+060.00
ESCALA HORIZONTAL 1 : 100
ESCALA VERTICAL 1 : 100

03 SECCIONES

ESCALA= s/e

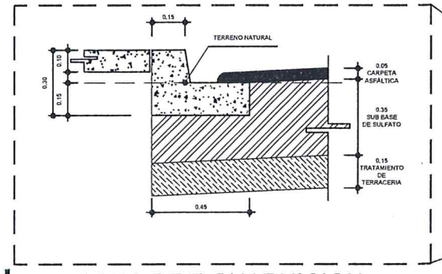

05 DETALLE DE GUARNICION

ESCALA= s/e

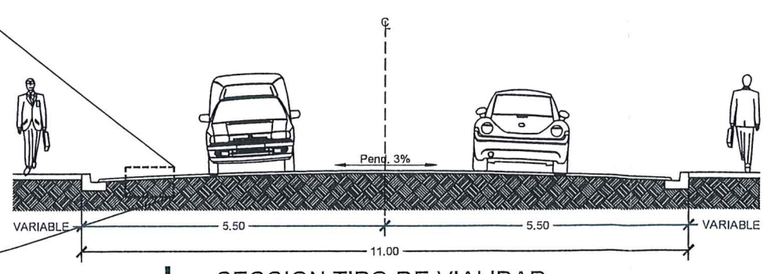

04 SECCION TIPO DE VIALIDAD

ESCALA= s/e

Gobierno Municipal de
MATAMOROS
2024 - 2027

Secretaría de
Desarrollo Urbano
Dirección de
Obras Públicas
Departamento de
Proyectos y Presupuestos

C. LIC. ALBERTO GRANADOS FAVILA
PRESIDENTE MUNICIPAL

C. ARQ. ALFONSO TREVIÑO ROBLES
SECRETARIO DE DESARROLLO URBANO Y ECOLOGÍA

C. ING. FERNANDO REQUENA CHAVEZ
DIRECTOR DE OBRAS PUBLICAS

OBRAS GENERALES
2024-2027

NOTAS GENERALES
SIMBOLOGIA:

CALLE PAVIMENTADA.

CUENTA CON RED SANITARIA Y DE AGUA POTABLE, CUENTA CON MATERIAL DE RELLENO TIPO SULFATO.

SE SOLICITAN:.

TOMAS DE AGUA	= 5
DESCARGAS.	= 5

CUENTA CON:.

CAJAS DE VÁLVULAS	= 0
POZO DE VISITAS	= 2
REJILLA PLUVIAL	= 0
VÁLVULA DE CONTROL DE GAS	= 0

DEMOLICIONES:.

CARPETA	=0.00m²
CORDONES	=0.00ml
BANQUETAS	=0.00m²

ACOTACIONES A PARAMENTOS.

PROYECTO:
P A V I M E N T A C I Ó N A S F Á L T I C A
CALLE BENJAMÍN GAONA DE EMILIANO ZAPATA A LÁZARO CÁRDENAS, COL. LA ESTRELLA.

CONTENIDO:
SECCIONES Y DETALLES.

AUTORIZO:	REVISO:	2
PROYECTO:	DIBUJO:	
ESCALA: S / E	FECHA:	

BENJAMÍN GAONA

EMILIANO ZAPATA

0+000.00

0+020.00

0+040.00

0+060.00

0+073.20

LÁZARO CÁRDENAS

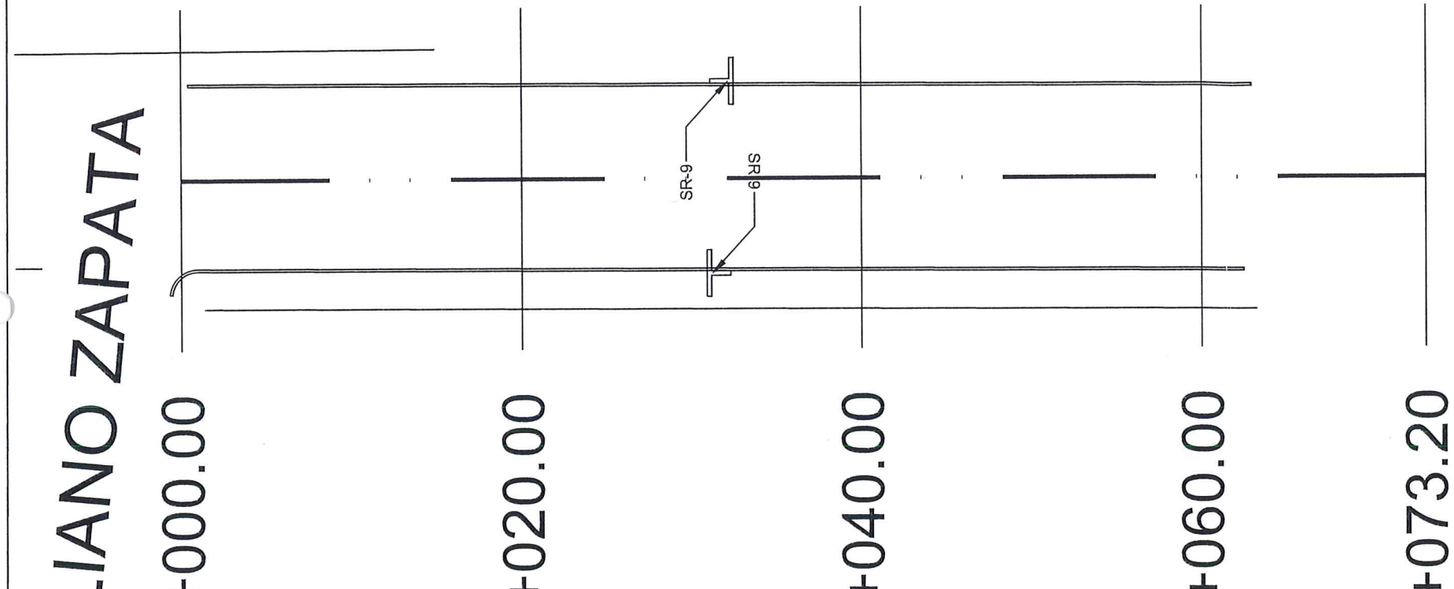

01 PLANTA GEOMETRICA

ESCALA= s/e

DETALLE DE COLOCACION

02

ESCALA= s/e

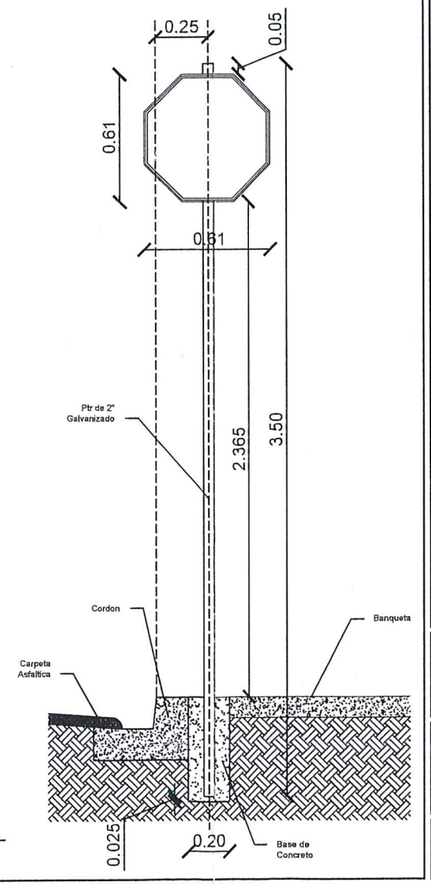

Gobierno Municipal de
MATAMOROS
2024 - 2027

Secretaría de
Desarrollo Urbano
Dirección de
Obras Públicas
Departamento de
Proyectos y Presupuestos

C. LIC. ALBERTO GRANADOS FAVILA
PRESIDENTE MUNICIPAL

C. ARQ. ALFONSO TREVIÑO ROBLES
SECRETARIO DE DESARROLLO URBANO Y ECOLOGÍA

C. ING. FERNANDO REQUENA CHAVEZ
DIRECTOR DE OBRAS PUBLICAS

PRESIDENCIA MUNICIPAL H. AYUNTAMIENTO MATAMOROS, TAM. ESTADOS UNIDOS MEXICANOS

OBRAS PÚBLICAS
2024-2027

NOTAS GENERALES
Y
SIMBOLOGIA:

TIPO SEÑALIZACIÓN

SR-6 TAMAÑO DE 0.61x0.61m. PARA ZONA URBANA.

SII-6 DE 0.61x0.20m. PARA NOMENCLATURA .

SP-32 TAMAÑO DE 0.61x0.61m. PARA ZONA URBANA.

SR-9 TAMAÑO DE 0.61x0.61m. PARA ZONA URBANA.

PROYECTO:
PAVIMENTACIÓN ASFÁLTICA
CALLE BENJAMÍN GAONA DE EMILIANO ZAPATA A LÁZARO CÁRDENAS, COL. LA ESTRELLA.

CONTENIDO:
PLANTA GEOMÉTRICA, SIMBOLOGIA Y DETALLES.

AUTORIZO:
PROYECTO:
ESCALA: S / E
REVISO:
DIBUJO:
FECHA:

3