Gobierno Municipal de MATAMOROS 2024 - 2027

CONTRATO:	MAT-OP-FAISMUN-011/2026	ESTIMACIÓN:	1 (UNO)
PROGRAMA:	FAISMUN	PERIODO: DEL	27-jun-2026 AL 13-jul-2026
OBRA:	CONSTRUCCION DE CALLE CON PAVIMENTO ASFALTICO EN CALLE SAN JUAN DE SAN PEDRO A SAN PABLO DE LA COLONIA SAN ANGEL PONIENTE,EN EL MUNICIPIO DE MATAMOROS TAMAULIPAS	FECHA:	14 de julio de 2026
UBICACIÓN:	SAN ANGEL PONIENTE	HOJA: 1	DE: 1
CONTRATISTA:	HECTOR HUGO CAZARES SANCHEZ		

R.F.C.	C.M.I.C.	I.M.S.S.		BUENO POR $ 755,597.16

RECIBIMOS DE: MUNICIPIO DE MATAMOROS

LA CANTIDAD DE $ **521,648.65** (QUINIENTOS VEINTI UN MIL SEISCIENTOS CUARENTA Y OCHO PESOS 65/100 M.N.)

POR CONCEPTO DE : **ESTIMACION No** 1 (UNO)

ESTADO DE CUENTA

IMPORTE DEL CONTRATO: $	2,080,575.87			
PAGOS ANTERIORES: $	0.00			
POR EJERCER: $	2,080,575.87		$	2,080,575.87
IMPORTE DE ESTA ESTIMACION:$	651,376.86			
DEDUCTIVAS: $				
SUB TOTAL: $	651,376.86			
16% I.V.A.: $	104,220.30			
SUB TOTAL: $	755,597.16	$ 755,597.16	$	755,597.16
DEDUCCIONES Y RETENCIONES:				
ANTICIPOS: $	226,679.15			
3‰ I.C.I.C $	1,954.13			
2‰ D.I.F. $	1,302.75			
1‰ ORGANO FIZCALIZACION ESTATAL $	755.60			
5% INSPECCION, VIGILANCIA Y CONTROL: $	3,256.88			
SUB TOTAL: $	233,948.51	$ 233,948.51		
NETO APAGAR: $	**521,648.65**	$ **521,648.65**		
NUEVO SALDO PENDIENTE POR LIQUIDAR: $			$	1,324,978.71

CONTRATISTA	REVISÓ	REVISÓ	AUTORIZO
HECTOR HUGO CAZARES SANCHEZ	ING. JOSE RAMSES GONZALEZ CANTU JEFE DE DEPTO. DE SUPERVISION	ING. JESUS RODRIGUEZ LOPEZ ADMISITRADOR DE PROGRAMA	ING. FERNANDO REQUENA CHAVEZ DIRECTOR DE OBRAS PUBLICAS

Gobierno Municipal de MATAMOROS 2024 - 2027

CONTRATO:	MAT-OP-FAISMUN-011/2026	**ESTIMACIÓN:**	1 (UNO)
PROGRAMA:	FAISMUN	**PERIODO:** del	27-jun-2026 al 13-jul-2026
OBRA:	CONSTRUCCION DE CALLE CON PAVIMENTO ASFALTICO EN CALLE SAN JUAN DE SAN PEDRO A SAN PABLO DE LA COLONIA SAN ANGEL PONIENTE,EN EL MUNICIPIO DE MATAMOROS TAMAULIPAS	**FECHA:**	14 de julio de 2026
UBICACIÓN:	SAN ANGEL PONIENTE 1	**HOJA:** 3.	**DE:**
CONTRATISTA:	HECTOR HUGO CAZARES SANCHEZ		

ESTIMACIÓN

CLAVE	CONCEPTO	UNIDAD	P.U.	VOLUMEN					IMPORTE DE ESTIMACION
				PRESUPUESTO	ACUM. ANTERIOR	PRESENTE	ACUMULADO	EXCEDENTE	
0	PAVIMENTACION ASFALTICA CALLE PONIENTE 2.								
P.01	Trazo y nivelación.	m2	$ 26.71	901.60	0.00	896.00	896.00		23,932.16
P.02	Excavación en apertura de caja de material "A" y/o "B" de 0.40 mts.	m3	$ 112.59	360.64	0.00	376.32	376.32	15.68	42,369.87
P.03	Carga y acarreo de material producto de excavación a limites de la ciudad.	m3	$ 267.96	468.83	0.00	489.22	489.22	20.39	131,091.39
P.04	Tratamiento de terracerías estabilizado con cal al 2% de su PVSM a nivel subrasante incluye: Escarificado, acamellonado, homogenizado y compactado al 95 % proctor std. de 15 cm de espesor, agua y pruebas de laboratorio.	m2	$ 114.77	901.60	0.00	896.00	896.00		102,833.92
P.05	Suministro y colocación de toma domiciliaria de agua potable de 1/2" de 9.00 ml en terraceria, incluye: excavacion, relleno con material producto de excavacion, manguera de polietileno color azul (PEXa) municipex de la linea REHAU de 1/2" Ø, llave de banqueta de 1/2" de bronce, llave de insercion de 1/2" de bronce, abrazadera de bronce de 4" x 1/2", tornillos de bronce y tubo pvc de 4" con tapon macho, conexion a red existente, materiales, mano de obra, herramienta y equipo.	pza.	$ 6,961.44	5.00	0.00	7.00	7.00	2.00	48,730.08
P.06	Construcción de descarga domiciliaria en terraceria de 6.00 ml. Incluye: tubo pvc alcantarillado serie 20 de 6" Ø, yee de 8"x6", codo de 6" x 45°, excavacion, relleno con material producto de excavacion, conexion a red existente de 8" de diametro,preparacion con dos codos de 6"x45° y yee de 6" para conexion interna y para sondeo de banqueta con tubo de 6" con tapon macho, materiales, mano de obra, herramienta y equipo.	pza.	$ 13,113.47	5.00	0.00	5.00	5.00		65,567.35
P.07	Guarnición de concreto hídráulico F'c= 150 kg/cm² de 15x30x45 cms. incluye: Excavación, cimbrado, colado y relleno en respaldo de guarnición a mano con material producto de excavación tipo "L".	ml	$ 945.78	217.40	0.00	0.00	0.00		
P.08	Construcción de sub-base de sulfato de calcio de 35 cm de espesor incluye: suministro, acarreo descopetado, tendido, homogenizado y compactado al 95% proctor std. y pruebas de laboratorio.	m3	$ 773.35	300.35	0.00	298.00	298.00		230,458.30
P.10	Suministro, colocación y compactación de carpeta asfáltica de 5 cm de espesor, con asfalto EKBESP PG 64-22, compactado al 95 % incluye: Trituracion de material, barrido de base, riego de liga con emulsión asfáltica ECR-65 a razón de 0.50 lto/m², acarreo de carpeta asfáltica al lugar de la obras con agregado máximo 1/2" y pruebas de laboratorio.	m2	$ 629.95	811.44	0.00	0.00	0.00		
P.11	Nivelación de pozo de visita, colocando tapa y brocal existente, incluye: corte de 1.50 x1.50 mts; con cortadora de piso, retiro de carpeta, excavación a mano, suministro y colocación de concreto f'c=200 kg/cm2 de 25 cm. de espesor, malla electrosoldada 6/6-10/10, carga, acarreo de material producto de corte, demolición, excavación, mano de obra, herramienta y equipo necesario.	pza.	$ 7,901.88	2.00	0.00	0.00	0.00		
P.12	Nivelación de caja de válvulas colocando la tapa, marco y contra marco de fo.fo. existente, incluye: corte de 0.40 x0.90 mts; con cortadora de piso, demolición de losa existente, suministro y colocación de concreto f'c=200 kg/cm2 de 25 cm. de espesor, varilla de 3/8 a cada 10 cm. En ambos sentidos, cimbra, descimbra, carga, acarreo de material producto de corte, demolición, excavación, mano de obra, herramienta y equipo necesario.	pza.	$ 10,116.52	0.00	0.00	0.00	0.00		
								ESTA HOJA $	**644,983.07**
								ACUMULADO $	**644,983.07**

CONTRATISTA :	SUPERVISO:	REVISO :	REVISO :
HECTOR HUGO CAZARES SANCHEZ	ING. KEVIN O. RAMIREZ RODRIGUEZ SUPERVISOR DE OBRA	ING. JOSE RAMSES GONZALEZ CANTU JEFE DE DEPTO. DE SUPERVISION	ING. JESUS RODRIGUEZ LOPEZ ADMISITRADOR DE PROGRAMA

Gobierno Municipal de MATAMOROS 2024 - 2027

CONTRATO:	MAT-OP-FAISMUN-011/2026	**ESTIMACIÓN:**	1 (UNO)
PROGRAMA:	FAISMUN	**PERIODO:** del	27-jun-2026 al 13-jul-2026
OBRA:	CONSTRUCCION DE CALLE CON PAVIMENTO ASFALTICO EN CALLE SAN JUAN DE SAN PEDRO A SAN PABLO DE LA COLONIA SAN ANGEL PONIENTE,EN EL MUNICIPIO DE MATAMOROS TAMAULIPAS	**FECHA:**	14 de julio de 2026
UBICACIÓN:	SAN ANGEL PONIENTE 2	**HOJA:** 3.	**DE:**
CONTRATISTA:	HECTOR HUGO CAZARES SANCHEZ		

ESTIMACIÓN

CLAVE	CONCEPTO	UNIDAD	P.U.	VOLUMEN					IMPORTE DE ESTIMACION
				PRESUPUESTO	ACUM. ANTERIOR	PRESENTE	ACUMULADO	EXCEDENTE	
P.13	Construcción de banqueta de concreto hidráulico f'c=150kg/cm2 de 8 cm de espesor, incluye: Renivelación de registros sanitarios, Excavación de 17 cm, para retiro de material contaminado, relleno de material de banco de 10 cm de espesor, cimbra, descimbra,malla electrosoldada 6/6-10/10, materiales, mano de obra, herramienta y equipo.	m2	$ 937.47	380.45	0.00	0.00	0.00		
P.14	Suministro y colocación de anuncio informativo de 0.90 m de altura por 1.20 m de ancho, de obra a base de perfil PTR de 2" calibre 18, en bastidor y postes, lamina galvanizada cal 20 letrero con rotulación digital, impresión a tinta látex durabilidad de 3 años al sol, con laminado UV para que sea antigrafiti, vinil 3M, anclaje a piso con concreto F'c=150 kg/cm2 a una profundidad de 0.80 m. incluye: materiales, acarreos, pozo de 0.80 x 0.25 cm de diámetro, herramienta y mano de obra.	pza.	$ 6,393.79	1.00	0.00	1.00	1.00		6,393.79
P.15	Suministro e instalacion de señal de 0.61x0.61 mts. Marca Semex o similar, en lamina galvanizada calibre 16 en poste PTR de 2"x2"x3.50 mts., en acabado reflejante grado ingeniería, para ALTO, con nomenclatura de las calles formada por 2 laminas de 20x90 cms. fabricada en lamina galvanizada cal. 16 en acabado material reflejante grado ingeniería color blanco y leyendas recortadas en varios colores por computadora, incluye: tornillería galvanizada, materiales, mano de obra, herramienta y equipo.	pza.	$ 8,378.51	1.00	0.00	0.00	0.00		
P.16	Suministro e instalacion de señal de 0.61x0.61 mts marca Semex o similiar, en lamina galvanizada calibre 16 en poste PTR de 2"x2"x3.50 mts., en acabado reflejante grado ingeniería, para MÁXIMA VELOCIDAD 20 Km/Hr, incluye: tornillería galvanizada, materiales, mano de obra, herramienta y equipo.	pza.	$ 5,161.90	2.00	0.00	0.00	0.00		
P.17	Suministro e instalacion de señal de 0.61x0.61 mts. Marca Semex o similar, en lamina galvanizada calibre 16 en poste PTR de 2"x2"x3.50 mts., en acabado reflejante grado ingeniería, para CRUCE PEATONAL, incluye: tornillería galvanizada, materiales, mano de obra, herramienta y equipo.	pza.	$ 5,161.90	0.00	0.00	0.00	0.00		
P.18	Suministro e instalacion de señal de 0.61x0.61 mts.marca Semex o similar, en lamina galvanizada calibre 16 en poste PTR de 2"x2"x3.50 mts., en acabado reflejante grado ingeniería, para ALTO, incluye: tornillería galvanizada, materiales, mano de obra, herramienta y equipo.	pza.	$ 5,226.48	0.00	0.00	0.00	0.00		
P.19	Demolición de guarnición existente, incluye: herramienta, equipo, carga y acarreo fuera de la obra.	ml	$ 108.59	88.00	0.00	0.00	0.00		
P.20	Demolición de banqueta existente, incluye: herramienta, equipo, carga y acarreo fuera de la obra.	m2	$ 270.01	156.85	0.00	0.00	0.00		
								ESTA HOJA $	**6,393.79**
								ACUMULADO $	**651,376.86**

CONTRATISTA :	SUPERVISO:	REVISO :	REVISO :
HECTOR HUGO CAZARES SANCHEZ	ING. KEVIN O. RAMIREZ RODRIGUEZ SUPERVISOR DE OBRA	ING. JOSE RAMSES GONZALEZ CANTU JEFE DE DEPTO. DE SUPERVISION	ING. JESUS RODRIGUEZ LOPEZ ADMISITRADOR DE PROGRAMA

Gobierno Municipal de MATAMOROS 2024 - 2027

CONTRATO:	MAT-OP-FAISMUN-011/2026	**ESTIMACIÓN:**	1 (UNO)
PROGRAMA:	FAISMUN	**PERIODO:** del	27-jun-2026 al 13-jul-2026
OBRA:	CONSTRUCCION DE CALLE CON PAVIMENTO ASFALTICO EN CALLE SAN JUAN DE SAN PEDRO A SAN PABLO DE LA COLONIA SAN ANGEL PONIENTE,EN EL MUNICIPIO DE MATAMOROS TAMAULIPAS	**FECHA:**	14 de julio de 2026
UBICACIÓN:	SAN ANGEL PONIENTE 3	**HOJA:** 3.	**DE:**
CONTRATISTA:	HECTOR HUGO CAZARES SANCHEZ		

ESTIMACIÓN

CLAVE	CONCEPTO	UNIDAD	P.U.	VOLUMEN					IMPORTE DE ESTIMACION
				PRESUPUESTO	ACUM. ANTERIOR	PRESENTE	ACUMULADO	EXCEDENTE	
P.23	Rejilla de 0.70x0.60 mts. Tipo irving de 4" x 3/8", solera de 4" x 1/8", angulo de 4" x 1/4", incluye: corte con cortadora de piso, retiro de carpeta,suministro y colocacion de concreto f´c= 200 kg/cm2 de 20 cm, de espesor, varilla de 3/8 @ 10 cm, en ambos sentidos, cimbra y descimbra, carga y acarreo de material producto de corte, demolicion y excavacion, mano de obra, herramienta y equipo necesario.	pza	$ 13,709.51	0.00	0.00	0.00	0.00		
PLC.01	Suministro y colocación de placa informativa de conclusion de obra de .40 m de altura por .60 m de ancho, a base la lamina galvanizada cal. 20 letrero con rotulacion digital, impresión a tinta latex durabilidad de 3 años al sol, con laminado uv para que sea antigrafiti, vinil 3m, colocada en un lugar visble en el sitio de los trabajos, incluye: mano de obra, material, equipo, herramienta y todo lo necesario para su ejecución.	pza.	$ 912.64	1.00	0.00	0.00	0.00		
								ESTA HOJA $	0.00
								ACUMULADO $	651,376.86
								ESTA ESTIMACION $	651,376.86

CONTRATISTA :	SUPERVISO:	REVISO :	REVISO :
HECTOR HUGO CAZARES SANCHEZ	ING. KEVIN O. RAMIREZ RODRIGUEZ SUPERVISOR DE OBRA	ING. JOSE RAMSES GONZALEZ CANTU JEFE DE DEPTO. DE SUPERVISION	ING. JESUS RODRIGUEZ LOPEZ ADMISITRADOR DE PROGRAMA

Gobierno Municipal de MATAMOROS 2024 - 2027

R. AYUNTAMIENTO DE MATAMOROS

PERIODO:	HOJA:

ORDEN DE ACTUALIZACION

NUM. CONTRATO:	NUM. DE ESTIMACION:	DEL 27-jun-2026	No 1 .
MAT-OP-FAISMUN-011/2026	1 (UNO)	AL 13-jul-2026	DE 1 .

CONTRATISTA: **HECTOR HUGO CAZARES SANCHEZ**

OBRA: **CONSTRUCCION DE CALLE CON PAVIMENTO ASFALTICO EN CALLE SAN JUAN DE SAN PEDRO A SAN PABLO DE LA COLONIA SAN ANGEL PONIENTE,EN EL MUNICIPIO DE MATAMOROS TAMAULIPAS**

LOCALIDAD: MATAMOROS, TAMAULIPAS | MUNICIPIO: MATAMOROS | PROGRAMA: **FAISMUN**

CONCEPTO (S), PRECIO (S), QUE SE MODIFICA (N) O CUYO PERIODO DE EJECUCION SE AMPLIA

CLAVE	CONCEPTO	NUEVOS CONCEPTOS O INCREMENTOS DE VOLUMEN				INCREMENTO AL PERIODO DE EJECUCION		
		VOL. ADICIONAL QUE SE AUTOR.	P.U. ULTIMO AUTORIZADO	COSTO ESTIMADO	VOL. ADICIONAL ACUM. AUT.	FECHA TERM. CONTRATADA	PRORROGA 1a.	PRORROGA 2a.
P.02	Excavación en apertura de caja de material "A" y/o "B" de 0.40 mts.	15.68 m3	$112.59	$1,765.41	15.68			
P.03	Carga y acarreo de material producto de excavación a limites de la ciudad.	20.39 m3	$267.96	$5,463.70	20.39			
P.05	Suministro y colocación de toma domiciliaria de agua potable de 1/2" de 9.00 ml en terraceria, incluye: excavacion, relleno con material producto de excavacion, manguera de polietileno color azul (PEXa) municipex de la linea REHAU de 1/2" Ø, llave de banqueta de 1/2" de bronce, llave de insercion de 1/2" de bronce, abrazadera de bronce de 4" x 1/2", tornillos de bronce y tubo pvc de 4" con tapon macho, conexion a red existente, materiales, mano de obra, herramienta y equipo.	2.00 pza.	$6,961.44	$13,922.88	2.00			
			SUMA =	$21,152.00				

EXPLICACION AMPLIA: (QUE, COMO, DONDE,QUIEN, PORQUE, CUANDO)

SE EJECUTA ESTE VOLUMEN ADICIONAL POR LA FACTIBILIDAD DEL PROYECTO Y PARA SU BUEN FUNCIONAMIENTO.

CAUSAS

* CONDICIONES NATURALES DIS-TINTAS A LAS SUPUESTAS:	X	* RETRASO EN LA ENTREGA DE PLANOS Y/O ESPECIFICACIONES:	
* CAMBIOS DE DISEÑO:		* RETRASO EN LA ENTREGA DE MATERIALES Y/O EQUIPO:	
* CAMBIOS DE LOCALIZACION:		* RETRASO DE NUEVOS PAGOS:	
* ERROR INICIAL:		* RECORTE PRESUPUESTAL:	
* OTROS:			

CONTRATISTA :	SUPERVISO:	REVISO:	REVISO:
HECTOR HUGO CAZARES SANCHEZ	ING. KEVIN O. RAMIREZ RODRIGUEZ SUPERVISOR DE OBRA	ING. JOSE RAMSES GONZALEZ CANTU JEFE DE DEPTO DE SUPERVISION	ING. JESUS RODRIGUEZ LOPEZ ADMISITRADOR DE PROGRAMA

HECTOR HUGO CAZARES SANCHEZ
RFC CASH910604J64
OCAMPO ENTRE LPEZ MATEOS Y JOSE ARRESE #120
COL. LAZARO CARDENAS CP. 87360
H. MATAMOROS TAMAULIPAS.
(868) 1013459.

H.MATAMOROS,TAM. A 13 DE JULIO DEL 2026.

ING. FERNANDO REQUENA CHAVEZ
DIRECTOR DE OBRAS PUBLICAS
PRESENTE.

POR MEDIO DE LA PRESENTE ME DIRIJO A USTED PARA SOLICITAR AUTORIZACION DE LOS VOLUMENES EXCEDENTES CON RELACION A LA OBRA: **"CONSTRUCCION DE CALLE CON PAVIMENTO ASFALTICO EN CALLE SAN JUAN DE SAN PEDRO A SAN PABLO DE LA COLONIA SAN ANGEL PONIENTE, EN EL MUNICIPIO DE MATAMOROS TAMAULIPAS".** BAJO EL AMPARO DEL CONTRATO **NO. "MAT-OP-FAISMUN-011/2026".**

SOLICITO LA AUTORIZACION DE LOS VOLUMENES DE OBRA EXCEDENTES DADAS LAS CONDICIONES PARTICULARES DEL PROYECTO, SEGUN EL CUADRO SIGUIENTE:

CLAVE	CONCEPTO	NUEVOS CONCEPTOS O INCREMENTOS DE VOLUMEN			
		VOL. ADICIONAL QUE SE AUTOR.	P.U. ULTIMO AUTORIZADO	COSTO ESTIMADO	VOL. ADICIONAL ACUM. AUT.
P.02	Excavación en apertura de caja de material "A" y/o "B" de 0.40 mts.	15.68 m3	$112.59	$1,765.41	15.68
P.03	Carga y acarreo de material producto de excavación a limites de la ciudad.	20.39 m3	$267.96	$5,463.70	20.39
P.05	Suministro y colocación de toma domiciliaria de agua potable de 1/2" de 9.00 ml en terraceria, incluye: excavacion, relleno con material producto de excavacion, manguera de polietileno color azul (PEXa) municipex de la linea REHAU de 1/2" Ø, llave de banqueta de 1/2" de bronce, llave de insercion de 1/2" de bronce, abrazadera de bronce de 4" x 1/2", tornillos de bronce y tubo pvc de 4" con tapon macho, conexion a red existente, materiales, mano de obra, herramienta y equipo	2.00 pza.	$6,961.44	$13,922.88	2.00
			SUMA 1=	**$21,152.00**	

AGRADEZCO DE ANTEMANO LA ATENCION QUE SE SIRVA BRINDAR AL PRESENTE, SIN MAS POR EL MOMENTO QUEDO DE USTED.

ATENTAMENTE

ARQ. HECTOR HUGO CAZARES SANCHEZ

H. MATAMOROS, TAMAULIPAS A 14 DE JULIO DEL 2026

HECTOR HUGO CAZARES SANCHEZ
Presente.-

En relación a la obra denominada CONSTRUCCION DE CALLE CON PAVIMENTO ASFALTICO EN CALLE SAN JUAN DE SAN PEDRO A SAN PABLO DE LA COLONIA SAN ANGEL PONIENTE, EN EL MUNICIPIO DE MATAMOROS TAMAULIPAS al amparo del contrato de Obra Pública No.MAT-OP-FAISMUN-011/2026, hago de su conocimiento que esta Direccion a mi cargo autoriza los Volumenes de Obra Excedentes inscritos en la Orden de Actualizacion incluida en la Estimacion No 1 del Referido Contrato para su tramite y pago

Atentamente

ING FERNANDO REQUENA CHAVEZ
Director de Obras Publicas

PRESIDENCIA MUNICIPAL ESTADOS UNIDOS MEXICANOS H. MATAMOROS, TAM.
OBRAS PÚBLICAS
2024-2027

c.c.p. archivo

Gobierno Municipal de MATAMOROS 2024 | 2027

CONTRATO:	MAT-OP-FAISMUN-011/2026	ESTIMACIÓN:	1 (UNO)
PROGRAMA:	FAISMUN	PERIODO: del	27-jun-2026 al 13-jul-2026
OBRA:	CONSTRUCCION DE CALLE CON PAVIMENTO ASFALTICO EN CALLE SAN JUAN DE SAN PEDRO A SAN PABLO DE LA COLONIA SAN ANGEL PONIENTE,EN EL MUNICIPIO DE MATAMOROS TAMAULIPAS	FECHA:	14 de julio de 2026
UBICACIÓN:	SAN ANGEL PONIENTE	HOJA: 1	DE: 2
CONTRATISTA:	HECTOR HUGO CAZARES SANCHEZ		

NÚMEROS GENERADORES

CLAVE	CONCEPTO	LOCALIZACION		LARGO	ANCHO	ALTO Y/O PESO	UNIDAD	CANTIDAD	ESTE VOLUMEN	VOLUMEN ACUMULADO	% AVANCES
		EJE	TRAMO								
0	**PAVIMENTACION ASFALTICA CALLE PONIENTE 2.**										
P.01	Trazo y nivelación.			112.00	8.00		m2	1.00	896.00		
								TOTAL =	**896.00**	896.00	99.38%
P.02	Excavación en apertura de caja de material "A" y/o "B" de 0.40 mts.			112.00	8.00	0.42	m3	1.00	376.32		
								TOTAL =	**376.32**	376.32	100.00%
P.03	Carga y acarreo de material producto de excavación a limites de la ciudad.			112.00	8.00	0.42	m3	1.30	489.22		
								TOTAL =	**489.22**	489.22	100.00%
P.04	Tratamiento de terracerías estabilizado con cal al 2% de su PVSM a nivel subrasante incluye: Escarificado, acamellonado, homogenizado y compactado al 95 % proctor std. de 15 cm de espesor, agua y pruebas de laboratorio.			112.00	8.00		m2	1.00	896.00		
								TOTAL =	**896.00**	896.00	99.38%
P.05	Suministro y colocación de toma domiciliaria de agua potable de 1/2" de 9.00 ml en terraceria, incluye: excavacion, relleno con material producto de excavacion, manguera de polietileno color azul (PEXa) municipex de la linea REHAU de 1/2" Ø, llave de banqueta de 1/2" de bronce, llave de insercion de 1/2" de bronce, abrazadera de bronce de 4" x 1/2", tornillos de bronce y tubo pvc de 4" con tapon macho, conexion a red existente, materiales, mano de obra, herramienta y equipo.						pza.	7.00	7.00		
								TOTAL =	**7.00**	7.00	100.00%

CONTRATISTA :	SUPERVISO:	REVISO:
HECTOR HUGO CAZARES SANCHEZ	ING. KEVIN O. RAMIREZ RODRIGUEZ SUPERVISOR DE OBRA	ING. JOSE RAMSES GONZALEZ CANTU JEFE DE DEPTO. DE SUPERVISION

Gobierno Municipal de MATAMOROS 2024 - 2027

CONTRATO:	MAT-OP-FAISMUN-011/2026	ESTIMACIÓN:	1 (UNO)
PROGRAMA:	FAISMUN	PERIODO: del	27-jun-2026 al 13-jul-2026
OBRA:	CONSTRUCCION DE CALLE CON PAVIMENTO ASFALTICO EN CALLE SAN JUAN DE SAN PEDRO A SAN PABLO DE LA COLONIA SAN ANGEL PONIENTE,EN EL MUNICIPIO DE MATAMOROS TAMAULIPAS	FECHA:	14 de julio de 2026
UBICACIÓN:	SAN ANGEL PONIENTE	HOJA: 2	DE: 2
CONTRATISTA:	HECTOR HUGO CAZARES SANCHEZ		

NÚMEROS GENERADORES

CLAVE	CONCEPTO	LOCALIZACION		LARGO	ANCHO	ALTO Y/O PESO	UNIDAD	CANTIDAD	ESTE VOLUMEN	VOLUMEN ACUMULADO	% AVANCES
		EJE	TRAMO								
0	**PAVIMENTACION ASFALTICA CALLE PONIENTE 2.**										
P.06	Construcción de descarga domiciliaria en terraceria de 6.00 ml. Incluye: tubo pvc alcantarillado serie 20 de 6" Ø, yee de 8"x6", codo de 6" x 45°, excavacion, relleno con material producto de excavacion, conexion a red existente de 8" de diametro,preparacion con dos codos de 6"x45° y yee de 6" para conexion interna y para sondeo de banqueta con tubo de 6" con tapon macho, materiales, mano de obra, herramienta y equipo.						pza.	5.00	5.00		
								TOTAL =	**5.00**	5.00	100.00%
P.08	Construcción de sub-base de sulfato de calcio de 35 cm de espesor incluye: suministro, acarreo descopetado, tendido, homogenizado y compactado al 95% proctor std. y pruebas de laboratorio.			112.00	8.00	0.20	m3	1.00	179.20		
				111.55	7.10	0.15	m3	1.00	118.80		
								TOTAL =	**298.00**	298.00	99.22%
P.14	Suministro y colocación de anuncio informativo de 0.90 m de altura por 1.20 m de ancho, de obra a base de perfil PTR de 2" calibre 18, en bastidor y postes, lamina galvanizada cal 20 letrero con rotulación digital, impresión a tinta látex durabilidad de 3 años al sol, con laminado UV para que sea antigrafiti, vinil 3M, anclaje a piso con concreto F'c=150 kg/cm2 a una profundidad de 0.80 m. incluye: materiales, acarreos, pozo de 0.80 x 0.25 cm de diámetro, herramienta y mano de obra.						pza.	1.00	1.00		
								TOTAL =	**1.00**	1.00	100.00%

CONTRATISTA :	SUPERVISO:	REVISO:
HECTOR HUGO CAZARES SANCHEZ	ING. KEVIN O. RAMIREZ RODRIGUEZ SUPERVISOR DE OBRA	ING. JOSE RAMSES GONZALEZ CANTU JEFE DE DEPTO. DE SUPERVISION

Gobierno Municipal de MATAMOROS 2024 - 2027

CONTRATO:	MAT-OP-FAISMUN-011/2026	**ESTIMACIÓN:**	1 (UNO)
PROGRAMA:	FAISMUN	**PERIODO:** del	27-jun-26 al 13-jul-26
OBRA:	CONSTRUCCION DE CALLE CON PAVIMENTO ASFALTICO EN CALLE SAN JUAN DE SAN PEDRO A SAN PABLO DE LA COLONIA SAN ANGEL PONIENTE,EN EL MUNICIPIO DE MATAMOROS TAMAULIPAS	**FECHA:**	14 de julio de 2026
UBICACIÓN:	SAN ANGEL PONIENTE	**HOJA:** 1	DE: 3
CONTRATISTA:	HECTOR HUGO CAZARES SANCHEZ		

CROQUIS

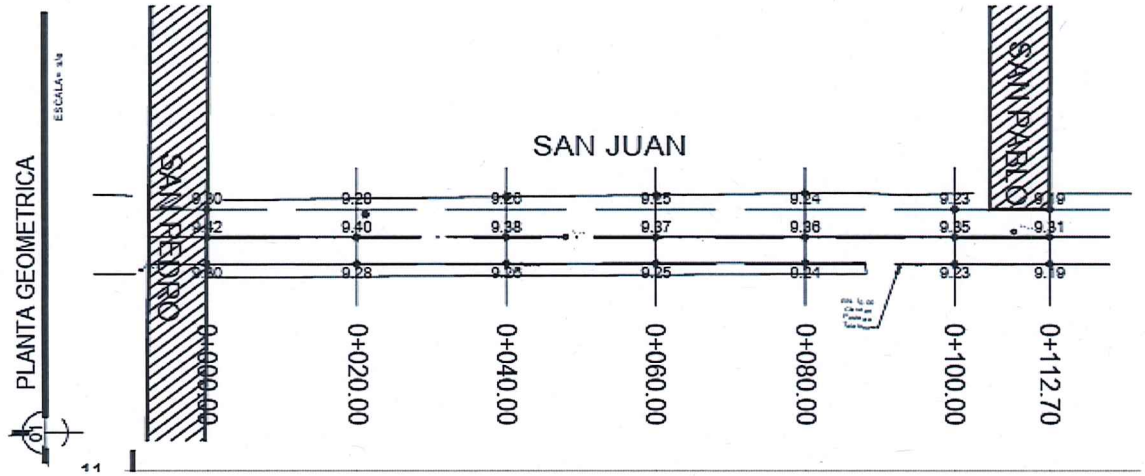

CONTRATISTA :	SUPERVISO:	REVISO:
HECTOR HUGO CAZARES SANCHEZ	ING. KEVIN O. RAMIREZ RODRIGUEZ SUPERVISOR DE OBRA	ING. JOSE RAMSES GONZALEZ GANTU JEFE DE DEPTO. DE SUPERVISION

Gobierno Municipal de MATAMOROS 2024 - 2027

CONTRATO:	MAT-OP-FAISMUN-011/2026	**ESTIMACIÓN:**	1 (UNO)		
PROGRAMA:	FAISMUN	**PERIODO:** del	27-jun-26	al	13-jul-26
OBRA:	CONSTRUCCION DE CALLE CON PAVIMENTO ASFALTICO EN CALLE SAN JUAN DE SAN PEDRO A SAN PABLO DE LA COLONIA SAN ANGEL PONIENTE,EN EL MUNICIPIO DE MATAMOROS TAMAULIPAS	**FECHA:**	14 de julio de 2026		
UBICACIÓN:	SAN ANGEL PONIENTE	**HOJA:** 2	DE:	3	
CONTRATISTA:	HECTOR HUGO CAZARES SANCHEZ				

CROQUIS

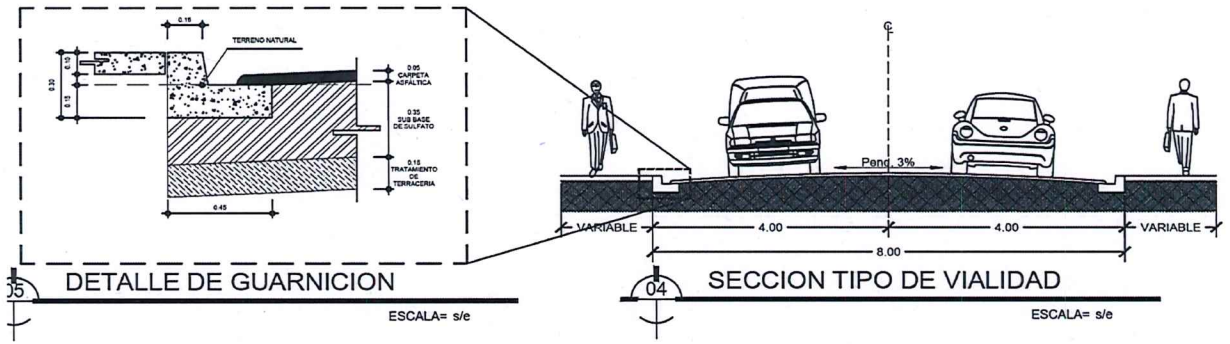

CONTRATISTA :	SUPERVISO:	REVISO:
HECTOR HUGO CAZARES SANCHEZ	ING. KEVIN O. RAMIREZ RODRIGUEZ SUPERVISOR DE OBRA	ING. JOSE RAMSES GONZALEZ SANTU JEFE DE DEPTO. DE SUPERVISION

Gobierno Municipal de MATAMOROS 2024 - 2027

CONTRATO:	MAT-OP-FAISMUN-011/2026	**ESTIMACIÓN:**	1 (UNO)
PROGRAMA:	FAISMUN	**PERIODO:** del	27-jun-26 al 13-jul-26
OBRA:	CONSTRUCCION DE CALLE CON PAVIMENTO ASFALTICO EN CALLE SAN JUAN DE SAN PEDRO A SAN PABLO DE LA COLONIA SAN ANGEL PONIENTE,EN EL MUNICIPIO DE MATAMOROS TAMAULIPAS	**FECHA:**	14 de julio de 2026
UBICACIÓN:	SAN ANGEL PONIENTE	**HOJA:** 3	DE: 3
CONTRATISTA:	HECTOR HUGO CAZARES SANCHEZ		

CROQUIS



CONTRATISTA :	SUPERVISO:	REVISO:
HECTOR HUGO CAZARES SANCHEZ	ING. KEVIN O. RAMIREZ RODRIGUEZ SUPERVISOR DE OBRA	ING. JOSE RAMSES GONZALEZ CANTU JEFE DE DEPTO. DE SUPERVISION

Gobierno Municipal de MATAMOROS 2024 - 2027

CONTRATO:	MAT-OP-FAISMUN-011/2026	**ESTIMACIÓN:**	1 (UNO)
PROGRAMA:	FAISMUN	**PERIODO:** del	27-jun-26 al 13-jul-26
OBRA:	CONSTRUCCION DE CALLE CON PAVIMENTO ASFALTICO EN CALLE SAN JUAN DE SAN PEDRO A SAN PABLO DE LA COLONIA SAN ANGEL PONIENTE,EN EL MUNICIPIO DE MATAMOROS TAMAULIPAS	**FECHA:**	14 de julio de 2026
UBICACIÓN:	SAN ANGEL PONIENTE	**HOJA:**	1 DE: 5 .
CONTRATISTA:	HECTOR HUGO CAZARES SANCHEZ		

FOTOGRAFIAS








APERTURA DE CAJA ,CARGA Y ACARREO

CONTRATISTA :	SUPERVISO:	SUPERVISO:
HECTOR HUGO CAZARES SANCHEZ	ING. KEVIN O. RAMIREZ RODRIGUEZ SUPERVISOR DE OBRA	ING. JOSE RAMSES GONZALEZ CANTU JEFE DE DEPTO DE SUPERVISION

Gobierno Municipal de MATAMOROS

CONTRATO:	MAT-OP-FAISMUN-011/2026	**ESTIMACIÓN:**	1 (UNO)
PROGRAMA:	FAISMUN	**PERIODO:** del	27-jun-26 al 13-jul-26
OBRA:	CONSTRUCCION DE CALLE CON PAVIMENTO ASFALTICO EN CALLE SAN JUAN DE SAN PEDRO A SAN PABLO DE LA COLONIA SAN ANGEL PONIENTE,EN EL MUNICIPIO DE MATAMOROS TAMAULIPAS	**FECHA:**	14 de julio de 2026
UBICACIÓN:	SAN ANGEL PONIENTE	**HOJA:**	2 DE: 5 .
CONTRATISTA:	HECTOR HUGO CAZARES SANCHEZ		

FOTOGRAFIAS



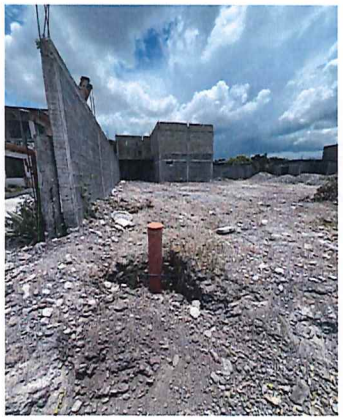







CONSTRUCCION DE TOAS Y DESCARGAS DOMICILIARIAS

CONTRATISTA :	SUPERVISO:	SUPERVISO:
HECTOR HUGO CAZARES SANCHEZ	ING. KEVIN O. RAMIREZ RODRIGUEZ SUPERVISOR DE OBRA	ING. JOSE RAMSES GONZALEZ CANTU JEFE DE DEPTO DE SUPERVISION

Gobierno Municipal de MATAMOROS 2024 | 2027

CONTRATO:	MAT-OP-FAISMUN-011/2026	**ESTIMACIÓN:**	1 (UNO)
PROGRAMA:	FAISMUN	**PERIODO:** del	27-jun-26 al 13-jul-26
OBRA:	CONSTRUCCION DE CALLE CON PAVIMENTO ASFALTICO EN CALLE SAN JUAN DE SAN PEDRO A SAN PABLO DE LA COLONIA SAN ANGEL PONIENTE,EN EL MUNICIPIO DE MATAMOROS TAMAULIPAS	**FECHA:**	14 de julio de 2026
UBICACIÓN:	SAN ANGEL PONIENTE	**HOJA:**	3 DE: 5 .
CONTRATISTA:	HECTOR HUGO CAZARES SANCHEZ		

FOTOGRAFIAS








MEJORAMIENTO DE TERRACERIAS

CONTRATISTA :	SUPERVISO:	SUPERVISO:
HECTOR HUGO CAZARES SANCHEZ	ING. KEVIN O. RAMIREZ RODRIGUEZ SUPERVISOR DE OBRA	ING. JOSE RAMSES GONZALEZ CANTU JEFE DE DEPTO DE SUPERVISION

Gobierno Municipal de MATAMOROS 2024 | 2027

CONTRATO:	MAT-OP-FAISMUN-011/2026	**ESTIMACIÓN:**	1 (UNO)
PROGRAMA:	FAISMUN	**PERIODO:** del	27-jun-26 al 13-jul-26
OBRA:	CONSTRUCCION DE CALLE CON PAVIMENTO ASFALTICO EN CALLE SAN JUAN DE SAN PEDRO A SAN PABLO DE LA COLONIA SAN ANGEL PONIENTE,EN EL MUNICIPIO DE MATAMOROS TAMAULIPAS	**FECHA:**	14 de julio de 2026
UBICACIÓN:	SAN ANGEL PONIENTE	**HOJA:**	4 DE: 5 .
CONTRATISTA:	HECTOR HUGO CAZARES SANCHEZ		

FOTOGRAFIAS



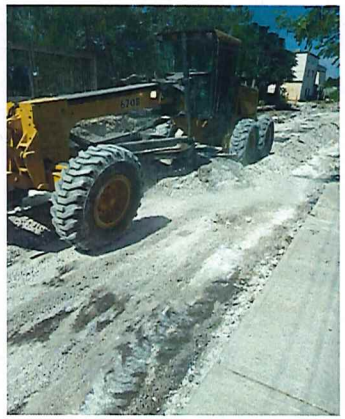







SUINISTRO DE SULFATO DE CALCIO

CONTRATISTA :	SUPERVISO:	SUPERVISO:
HECTOR HUGO CAZARES SANCHEZ	ING. KEVIN O. RAMIREZ RODRIGUEZ SUPERVISOR DE OBRA	ING. JOSE RAMSES GONZALEZ CANTU JEFE DE DEPTO DE SUPERVISION

Gobierno Municipal de MATAMOROS 2024 - 2027

CONTRATO:	MAT-OP-FAISMUN-011/2026	ESTIMACIÓN:	1 (UNO)
PROGRAMA:	FAISMUN	PERIODO: del	27-jun-26 al 13-jul-26
OBRA:	CONSTRUCCION DE CALLE CON PAVIMENTO ASFALTICO EN CALLE SAN JUAN DE SAN PEDRO A SAN PABLO DE LA COLONIA SAN ANGEL PONIENTE,EN EL MUNICIPIO DE MATAMOROS TAMAULIPAS	FECHA:	14 de julio de 2026
UBICACIÓN:	SAN ANGEL PONIENTE	HOJA:	5 DE: 5 .
CONTRATISTA:	HECTOR HUGO CAZARES SANCHEZ		

FOTOGRAFIAS



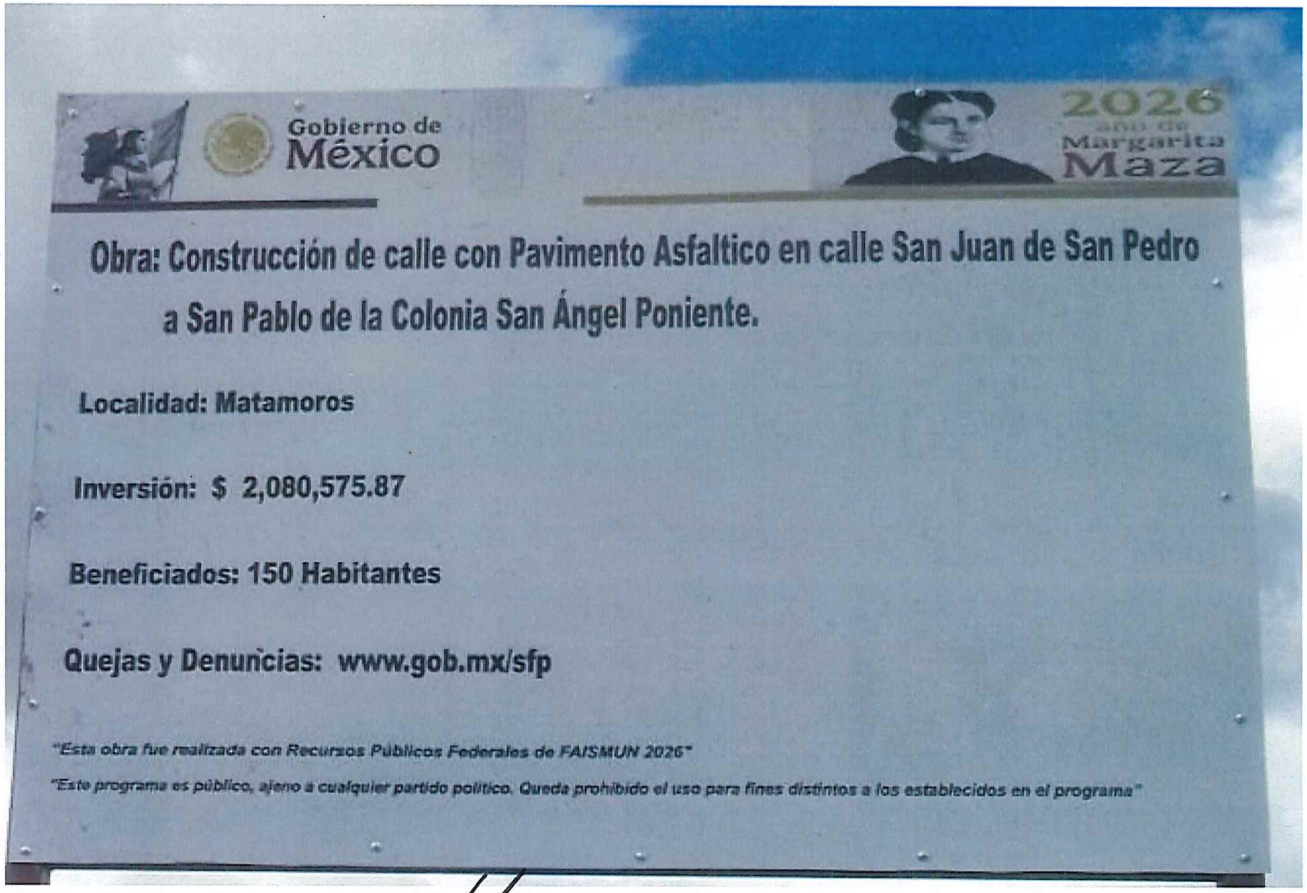

CONTRATISTA :	SUPERVISO:	SUPERVISO:
HECTOR HUGO CAZARES SANCHEZ	ING. KEVIN O. RAMIREZ RODRIGUEZ SUPERVISOR DE OBRA	ING. JOSE RAMSES GONZALEZ CANTU JEFE DE DEPTO DE SUPERVISION

INFORMACION TECNICA EN OBRAS,S.A. DE C.V.

REPORTE DE LABORATORIO

INFORME DE PESO VOLUMÉTRICO DEL LUGAR

OBRA: CONSTRUCCION DE CALLE CON PAVIMENTO ASFALTICO EN CALLE SAN JUAN

CARRETERA: DE SAN PEDRO A SAN PABLO DE LA COLONIA SAN ANGEL PONIENTE

EJECUTORA: HECTOR HUGO CAZARES SANCHEZ

CIUDAD: MUNICIPO H. MATAMOROS TAMAULIPAS **ENSAYE No.:** HCS/3341-1361

REFERENCIAS:M-MMP.1/01/03 **FECHA INFORME:** 3 de julio de 2026

ESPESOR: 15.0 cms. Compactación [X] Recompactación [ ]

GRADO DE COMPACTACIÓN MÍNIMO ESPECIFICADO % 95.0 CAPA ENSAYADA: TERRENO NATURAL(MEJ. CON CAL HIDRATADA)

Ensaye No.	Estación	Lado	Espesor de la capa Ensayada	Humedad %		Peso Volumétrico Seco kg/m3		% de Compactación
				Del Lugar	Optima	Del Lugar	Máximo	
		CALLE SAN JUAN						
3286	-	IZQUIERDO	15.0	17.5	19.0	1674	1760	95.1
3287	-	CENTRO	15.0	16.8	19.0	1690	1760	96.0
3288	-	DERECHO	15.0	16.8	19.0	1727	1760	98.1

OBSERVACIONES Y RECOMENDACIONES :

LOS RESULTADO OBTENIDOS EN TRAMO ENSAYADO CUMPLEN CON EL MINIMO REQUERIDO.

EL LABORATORISTA	EL JEFE DE LABORATORIO
Lab. Armando Castillo Piña	Ing. Humberto Alcocer Coronado Informacion Tecnica en Obras S.A de C.V.

INFORMACION TECNICA EN OBRAS,S.A. DE C.V.

REPORTE DE LABORATORIO

INFORME DE PESO VOLUMÉTRICO DEL LUGAR

OBRA: CONSTRUCCION DE CALLE CON PAVIMENTO ASFALTICO EN CALLE SAN JUAN

CARRETERA: DE SAN PEDRO A SAN PABLO DE LA COLONIA SAN ANGEL PONIENTE

EJECUTORA: HECTOR HUGO CAZARES SANCHEZ

CIUDAD: MUNICIPO H. MATAMOROS TAMAULIPAS **ENSAYE No.:** HCS-3342-1361

REFERENCIAS: M-MMP.1/01/03 **FECHA INFORME:** 11 de julio de 2026

ESPESOR: 35.0 cms. Compactación [X] Recompactación [ ]

GRADO DE COMPACTACIÓN MÍNIMO ESPECIFICADO % 95.0 CAPA ENSAYADA: **SUB-BASE (SULFATO DE CALCIO)**

Ensaye No.	Estación	Lado	Espesor de la capa Ensayada	Humedad %		Peso Volumétrico Seco kg/m3		% de Compactación
				Del Lugar	Optima	Del Lugar	Máximo	
			CALLE SAN JUAN					
3289	-	DERECHO	35.0	36.3	39.0	1355	1410	96.1
3290	-	CENTRO	35.0	37.1	39.0	1340	1410	95.0
3291	-	IZQUIERDO	35.0	37.1	39.0	1351	1410	95.8

OBSERVACIONES Y RECOMENDACIONES :

LOS RESULTADO OBTENIDOS EN TRAMO ENSAYADO CUMPLEN CON EL MINIMO REQUERIDO.

EL LABORATORISTA	EL JEFE DE LABORATORIO
Lab. Armando Castillo Piña	Ing. Humberto Alcocer Coronado Informacion Tecnica en Obras S.A de C.V.

HECTOR HUGO CAZARES SANCHEZ
RFC CASH910604J64
OCAMPO ENTRE LPEZ MATEOS Y JOSE ARRESE #120
COL. LAZARO CARDENAS CP. 87360
H. MATAMOROS TAMAULIPAS.
(868) 1013459.

H. Matamoros, Tamaulipas. 27 de Junio del 2026.

ING. FERNANDO REQUENA CHAVEZ
DIRECTOR DE OBRAS PUBLICAS
PRESENTE.

Con relación al contrato **NO. "MAT-OP-FAISMUN-011/2026".** relativo a: **"CONSTRUCCION DE CALLE CON PAVIMENTO ASFALTICO EN CALLE SAN JUAN DE SAN PEDRO A SAN PABLO DE LA COLONIA SAN ANGEL PONIENTE, EN EL MUNICIPIO DE MATAMOROS TAMAULIPAS".** manifiesto que el **Ing. José Emmanuel Martinez Montes,** responsable técnico de HECTOR HUGO CAZARES SANCHEZ será el **SUPERINTENDENTE** de la obra antes mencionada, teniendo facultades para firmar oficios, estimaciones, bitácora de obra y demás documentos relacionados con el contrato en cuestión.

Agradezco la atención prestada y quedo a sus órdenes.

ATENTAMENTE

ARQ. HECTOR HUGO CAZARES SANCHEZ.

Gobierno Municipal de MATAMOROS 2024 - 2027

SECRETARIA DE DESRROLLO URBANO
DIRECCION DE OBRAS PUBLICAS

BITACORA DE OBRA

No DE CONTRATO:	OBRA	UBICACION:
MAT-OP-FAISMUN-011/2026	CONSTRUCCION DE CALLE CON PAVIMENTO ASFALTICO EN CALLE SAN JUAN DE SAN PEDRO A SAN PABLO DE LA COLONIA SAN ANGEL PONIENTE,EN EL MUNICIPIO DE MATAMOROS TAMAULIPAS	SAN ANGEL PONIENTE

Nota No 1 Fecha 26 de junio de 2026 Tipo APERTURA

Con esta fecha se abre la presente Bitacora de Obra Publica siendo la Dependencia Contratante El Municipio de Matamoros, Tamaulipas con direccion en Calle Sexta s/n Zona Centro y con Numero de Telefono 868 810 80 00

Mediante contrato de fecha 15 de junio de 2026 La Dependencia designa como Empresa contratista a HECTOR HUGO CAZARES SANCHEZ con direccion en CALLE OCAMPO ENTRE LOPEZ ATEOS Y JOSE A RRESE y con Numero de Telefono 8681013459

Esta Bitacora forma parte del Contrato MAT-OP-FAISMUN-011/2026 Con un Importe de $2,080,575.87 inlcuido el Impuesto al Valor Agregado y con un Periodo de Ejecucion de 120 dias habiles con Fecha de inicio el 27 de junio de 2026 y con Fecha de Terminacion el 24 de octubre de 2026

Los trabajos a ejecutar por parte del Contratista consisten en:
CONSTRUCCION DE CALLE CON PAVIMENTO ASFALTICO EN CALLE SAN JUAN DE SAN PEDRO A SAN PABLO DE LA COLONIA SAN ANGEL PONIENTE,EN EL MUNICIPIO DE MATAMOROS TAMAULIPAS

Ubicados en SAN ANGEL PONIENTE del Municipio de Matamoros, Tam.

Nota No 2 Fecha 26 de junio de 2026 Tipo VALIDACION

RESIDENTE

La Contratante El Municipio de Matamoros, Tam. Designa al (la) C. ING. KEVIN O. RAMIREZ RODRIGUEZ como Supervisor de la Obra quien fungira como representante del Municipio ante el Contratista y sera la persona Responsable directa de la Supervision, Vigilancia, Control y Revision de los trabajos con Oficio de Fecha 15 de junio de 2026 emitido en cumplimiento del Articulo 53 de la LOPSRM y/o del Articulo 61 de la LOPSRM para el el Estado de Tamaulipas

SUPERINTENDENTE

La Contratista HECTOR HUGO CAZARES SANCHEZ
Designa al (la) C. ING JOSE EMMANUEL MARTINEZ MONTES como Superintendente de la Obra, y quien fungira como Representante de la Contratista ante la Contratante y a quien le otorga completa Facultad para oir y recibir toda clase de Notificaciones relacionadas con los trabajos, asi como, para la toma de desiciones requeridos en el cumplimiento del contrato

NOTAS DE BITACORA

Tanto el Residente Como el Superintendente acuerdan que la Bitacora de Obra estara disponible y se podran asentar Notas en ella a cualquier hora del dia y durante el tiempo que el contrato y la obra tenga vigencia, Tambien acuerdan ambas partes que se dara un plazo de tres dias habiles para la firma de cualquier nota y pasado este plazo se dara por aceptada la nota, asi mismo por ninguna causa se modificara una Nota y de ser necesario se debera asentar una Nota Aclaratoria al respecto

ESTIMACIONES

Las estimaciones seran con un periodo no mayor a 30 dias calendario y se deberan presentar dentro de los seis dias naturales despues de la fecha del corte, la residendia contará con un periodo no mayor a quince dias naturales para efectuar la revision y autorizacion de las mismas a partir de la fecha de su entrega completa en los terminos del Articulo 132 del RLOPSRM

CONTRATISTA:	SUPERVISOR	JEFE DEL DPTO DE SUPERVISION
HECTOR HUGO CAZARES SANCHEZ	ING. KEVIN O. RAMIREZ RODRIGUEZ	ING. JOSE RAMSES GONZALEZ CANTU

Gobierno Municipal de MATAMOROS 2024 2027

SECRETARIA DE DESRROLLO URBANO
DIRECCION DE OBRAS PUBLICAS

BITACORA DE OBRA

No DE CONTRATO:	OBRA	UBICACION:
MAT-OP-FAISMUN-011/2026	CONSTRUCCION DE CALLE CON PAVIMENTO ASFALTICO EN CALLE SAN JUAN DE SAN PEDRO A SAN PABLO DE LA COLONIA SAN ANGEL PONIENTE,EN EL MUNICIPIO DE MATAMOROS TAMAULIPAS	SAN ANGEL PONIENTE

Nota No	3	Fecha	27 de junio de 2026	Tipo	INICIO DE LOS TRABAJOS

Con esta fecha se reunen en el sitio de los trabajos el Residente y Superintendente de la obra con la finalidad de hacer entrega fisica del bien inmueble y declarar formalmente iniciados los trabajos motivo de este contrato. El contratista inicia con los trabajos

Nota No	4	Fecha	27 de junio de 2026	Tipo	PROCESO

con esta fecha se realizan trabajos de trazo y nivelacion as mismo el contratista trabaja en el sondeo de para la construccion de las tomas y descargas

Nota No	5	Fecha	29 de julio de 2026	Tipo	PROCESO

con esta fecha se inician los trabajos de excavacion carga y acarreo fuera de la obra asi miso se realizan trabajos de suministro de material para toas y descargas domiciliarias

Nota No	6	Fecha	30 de junio de 2026	Tipo	PROCESO

con esta fecha continuan los trabajos de apertura de caja durante los trabajos de excavacion se observo una toma existente en mal estado por lo que para el buen funcionaiento de la obra se consideara la construccion de la misma para el predio de esta

Nota No	7	Fecha	1 de julio de 2026	Tipo	PROCESO

con esta fecha se realizan trabajos de construccion de tomas y descargas domiciliarias y se tiene en sitio material para trabajos de mejoramiento de terracerias

Nota No	8	Fecha	2 de julio de 2026	Tipo	PROCESO

durante la visita al sitio de los trabajos el contratista realiza trabajos de mejoramiento de terracerias

Nota No	9	Fecha	4 de julio de 2026	Tipo	PROCESO

con esta fecha se inician los trabajos de suministro de sulfaato en el sitio de los trabajos

Nota No	10	Fecha	6 de julio de 2026	Tipo	PROCESO

con esta fecha continuan los trabajos de suministro de sufato de calcio para la construccion de base

Nota No	11	Fecha	8 de julio de 2026	Tipo	PROCESO

con esta fecha se inician los trabajos de tendido y conformado de sulfato de calcio

Nota No	12	Fecha	12 de julio de 2026	Tipo	PROCESO

con esta fecha se realizan trabajosde confomado de sulfato de calcio se le indica al contratista de mantener limpios de los de visitaasi mismo se le indica que una ves terminados los trabajos realizar limpieza

Nota No	13	Fecha	14 de julio de 2026	Tipo	PROCESO

con esta fecha el contratista presenta estimacion y numeros generadores a esta dependecia

CONTRATISTA:	SUPERVISOR	JEFE DEL DPTO DE SUPERVISION
HECTOR HUGO CAZARES SANCHEZ	ING. KEVIN O. RAMIREZ RODRIGUEZ	ING. JOSE RAMSES GONZALEZ CANTU